Паспорт

Клапан электромагнитный прямого действия нормально открытый, нормально закрытый

(общего назначения серия WD)

Электромагнитный клапан (соленоидный) используется в инженерных системах для удалённого управления (открытия/закрытия) потока рабочей среды с использованием электрического тока, подаваемого на индукционную катушку, установленную на клапане.

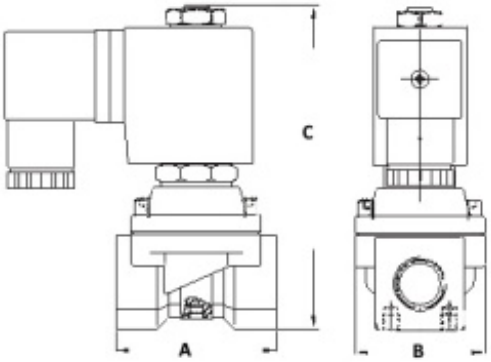

Технические характеристики

Типоразмер, DN	10 / 15 / 20 / 25 / 32 / 40 / 50		
Рабочая среда	Вода, воздух, жидкости и газы неагрессивные к применяемым материалам, масло маловязкое (до 20 сСт).		
Исполнение	Нормально открытый / Нормально закрытый		
Корпус	Латунь / Нержавеющая сталь		
Тип присоединения	Муфтовый (резьбовой G) / Фланцевый		
Материал мембраны	NBR	EPDM	VITON
	Температура рабочей среды °C		
	От -10 до +80	От -20 до +140	От -20 до +150
Температура окружающей среды °C	От -10 до +80		
Напряжение питания, В	Постоянный ток: DC12V, DC24V Переменный ток: AC24V, AC110V, AC220V Отклонение напряжение в сети: ±10%. IP 65		

DN	**Резьба, дюйм**	**Пропускная способность, м3/ч**	**Давление PN, бар**		**Материал мембраны**	**Размеры AxBxH, мм**	**Масса, кг**
			AC	**DC**			
10	G 3/8	2.4	10	7	VITON	70x56x100	0.85
15	G 1/2	2.4	10	7	VITON	70x56x100	0.8
20	G 3/4	6.3	10	7	VITON	68x57x107	1.1
25	G 1	8.3	10	7	VITON	98x76x115	1.45
32	G 1.1/4	19.4	10	7	VITON	112x86.5x150	2.3
40	G 1.1/2	22.4	10	7	VITON	123x94x160	2.9
50	G 2	34.8	10	7	VITON	165x123x176	4.9