ОБЩЕСТВО С ОГРАНИЧЕННОЙ ОТВЕТСТВЕННОСТЬЮ

"КОМСТЭТ"

Технический паспорт

Электроприводы, серия HL-P 220В/AC, 24В/DC

Технические характеристики

Электропривод четвертьоборотный серии HL-P предназначен для управления запорной арматурой: кранами, затворами и другими элементами. Применяется в газовой, нефтяной, металлургической и пищевой промышленности, в жилищно-коммунальном и питьевом хозяйстве, с температурой окружающей среды от -20°…+70°С.

Тип электропривода	четвертьоборотный
Угол поворота	90°
Время полного поворота	15 сек.
Крутящий момент	30 Н·м
Типоразмер присоединения, крепежный фланец (ISO 5211)	F03/F05
Напряжение питания	220В/АС, 24В/DC
Мощность	8 Вт
Концевые выключатели	соответствуют состояниям полного открытия и закрытия привода
Автоотключение в крайних положениях	Да
Ручной дублёр	вал металлический под ключ (в комплекте)
Визуальный индикатор	стрелочный, со шкалой угла поворота
Материал корпуса	пластик
Кабельный ввод	1, под кабель Ø 6...10 мм
Класс защиты корпуса	IP 67
Температура окружающей среды	от -20 до + 70 °С
Влажность окружающей среды	до 90% относительной влажности (без образования конденсата)

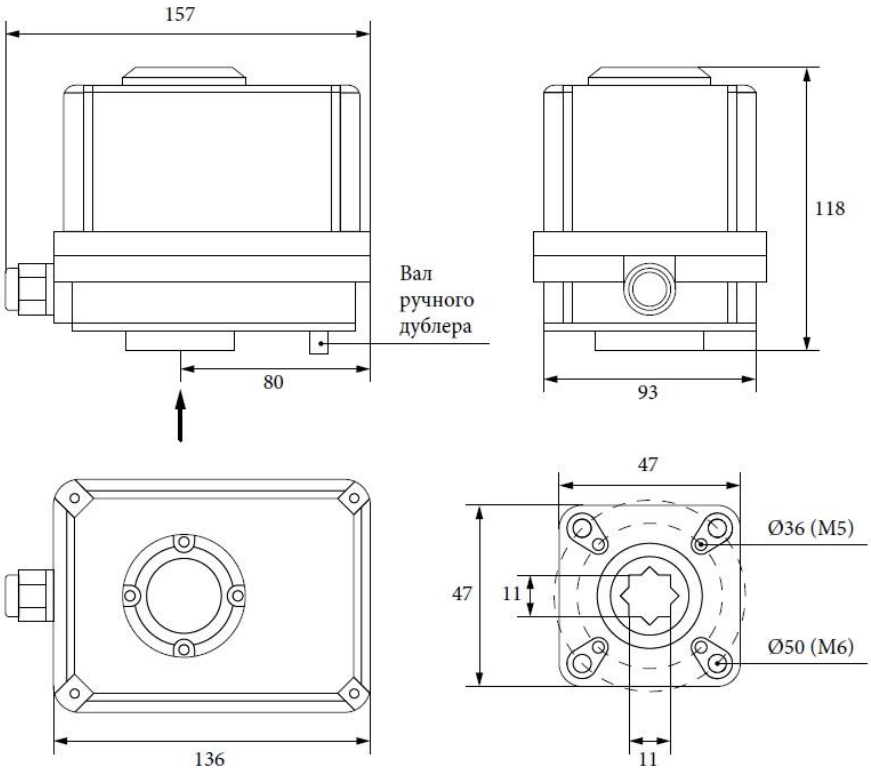

Схема подключения электропривода и инструкции

Для доступа к клеммам необходимо снять с электропривода верхнюю крышку, выкрутив четыре фиксирующих винта.

Электропривод 220В/АС

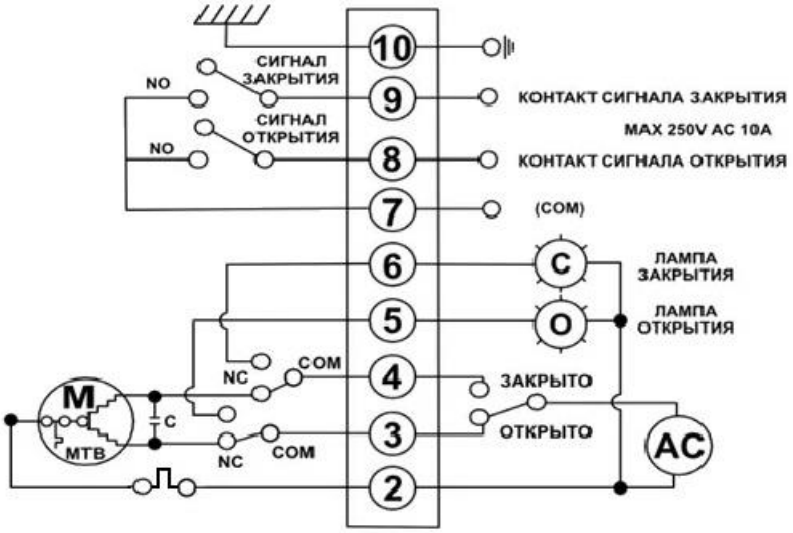

Электропривод 24В/DC

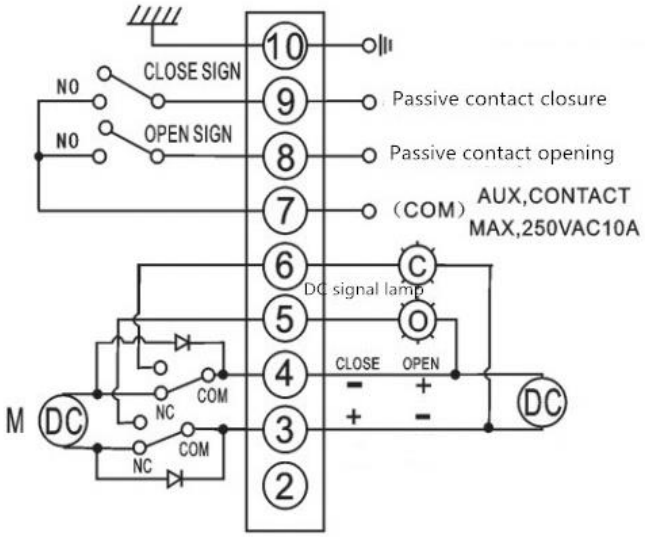

Таблица типоразмеров

Артикул	Наименование
EDHL03P220	Электропривод четвертьоборотный HL-30P, корпус: пластик, напряжение 220В/AC, время переключения 15сек., мощность: 8Вт, присоед.: F03-F05, 11мм., 2 доп. концевых выкл., класс защиты IP67
EDHL03P24	Электропривод четвертьоборотный HL-30P, корпус: пластик, напряжение 24В/DC, время переключения 15сек., мощность: 8Вт, присоед.: F03-F05, 11мм., 2 доп. концевых выкл., класс защиты IP67

Монтаж и эксплуатация

- Не устанавливайте не взрывозащищенные изделия в местах с опасностью взрыва газа;
- Предусмотрите пространство для ремонта кабелей, ручной работы.
- Перед началом работы электропривода убедитесь в том, что ручной режим отключен (гнездо ручного дублера полностью отжато).
- Во избежание повреждений арматуры перед подключением электропривода необходимо проверить или настроить концевые выключатели.
- При установке привода на арматуру в любом положении, отличном от горизонтального, привод должен иметь собственные опоры.
- Перед запуском электропривода необходимо произвести несколько циклов пробного открытия-закрытия задвижки с помощью ручного дублера электропривода. Если при открытии от ручного дублера запорная арматура открывается-закрывается нормально, то следует подключить ее к сетям питания и управления и произвести несколько циклов пробного открытия-закрытия с помощью электропривода.
- Электропривод имеет ручной дублер, позволяющий открыть или закрыть присоединённый к приводу исполнительный механизм при отсутствии электропитания.
- Использование ручного дублера при поданном напряжении питания ЗАПРЕЩЕНО. Нарушение этого правила может привести к травмам персонала или повреждению электропривода.
- Гарантийный срок эксплуатации — 12 месяцев с даты реализации.
- Поставщик гарантирует соответствие привода техническим характеристикам при соблюдении потребителем правил эксплуатации и технического обслуживания.