ОБЩЕСТВО С ОГРАНИЧЕННОЙ ОТВЕТСТВЕННОСТЬЮ

"КОМСТЭТ"

# Технический паспорт

Электроприводы, серия HL 220В/АС

# Технические характеристики

Электропривод четвертьоборотный серии HL предназначен для управления запорной арматурой: кранами, затворами и другими элементами. Применяется в газовой, нефтяной, металлургической и пищевой промышленности, в жилищно-коммунальном и питьевом хозяйстве, с температурой окружающей среды от -20°…+70°С.

| | |
|---|---|
| **Тип электропривода** | четвертьоборотный |
| **Угол поворота** | 90° |
| **Время полного поворота** | 20…30 сек. |
| **Крутящий момент** | 30…150 Н·м |
| **Типоразмер присоединения, крепежный фланец (ISO 5211)** | F03/F05/F07 |
| **Электродвигатель** | Короткозамкнутый асинхронный двигатель |
| **Напряжение питания** | 220В/АС |
| **Мощность** | 8…15 Вт |
| **Концевые выключатели** | соответствуют состояниям полного открытия и закрытия привода |
| **Автоотключение в крайних положениях** | Да |
| **Кабельный ввод** | 2 шт., М18 |
| **Ручной дублёр** | вал металлический под ключ (в комплекте) |
| **Визуальный индикатор** | стрелочный, со шкалой угла поворота |
| **Материал корпуса** | Сталь, алюминиевый сплав, алюминиевая бронза, поликарбонат |
| **Класс защиты корпуса** | IP 67 |
| **Температура окружающей среды** | от -20 до +70 °С |
| **Влажность окружающей среды** | до 90% относительной влажности (без образования конденсата) |

| Модель | Крутящий момент, Нм | Время поворота, сек | Мощность, Вт | Ток, А | Вес, кг | Размер квадрата, мм | Крепежный фланец (ISO) |
|---|---|---|---|---|---|---|---|
| **HL-30** | 30 | 20 | 8 | 0,15 | 2,1 | 11 | F03/F05 |
| **HL-50** | 50 | 30 | 10 | 0,25 | 3,6 | 14 | F05/F07 |
| **HL-80** | 80 | 30 | 10 | 0,25 | 3,6 | 17 | F05/F07 |
| **HL-100** | 100 | 30 | 15 | 0,35 | 4,6 | 17 | F05/F07 |
| **HL-150** | 150 | 30 | 15 | 0,33 | 4,6 | 17 | F05/F07 |

**Электропривод HL-30**

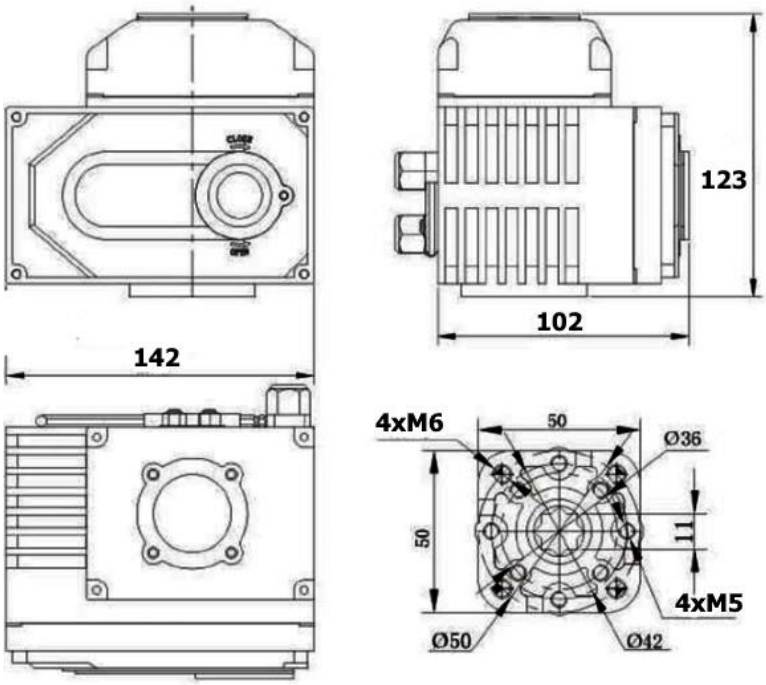


**Электропривод HL-50**

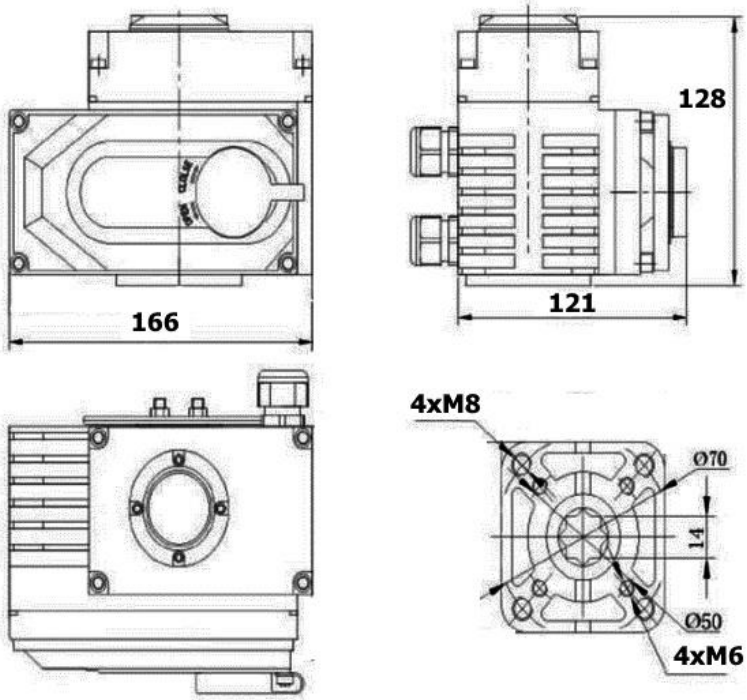

**Электропривод HL-80, HL-100, HL-150**

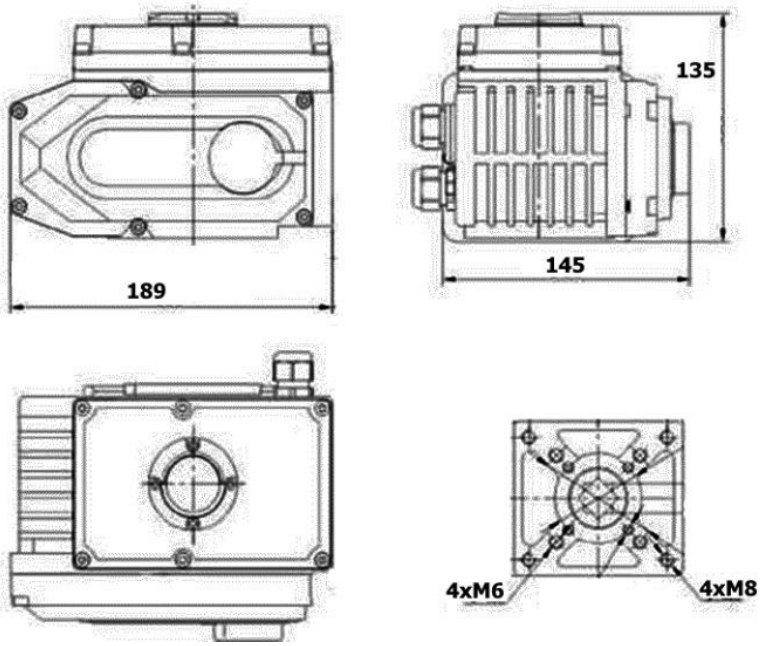


## Схема подключения электропривода и инструкции

Для доступа к клеммам необходимо снять с электропривода верхнюю крышку, выкрутив четыре фиксирующих винта.

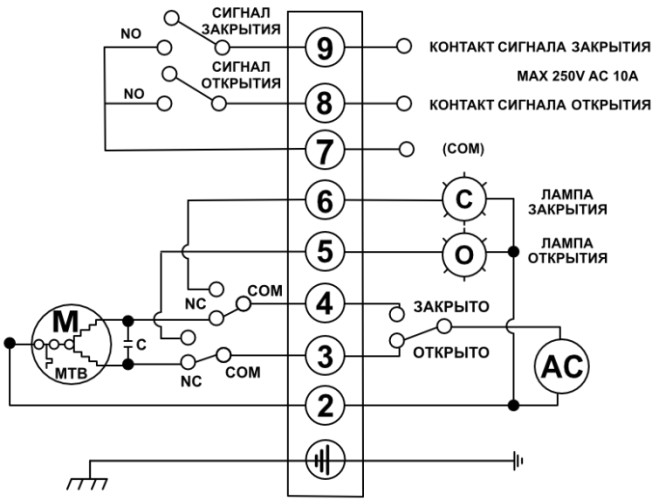

# Таблица заказа

| Артикул | Полное наименование |
|---|---|
| **EDHL03A220** | Электропривод четвертьоборотный HL-30, корпус: алюминевый сплав, напряжение 220В/АС, время переключения 20сек., мощность: 8Вт, присоед.: F03-F05, 11мм., 2 доп. концевых выкл., класс защиты IP67 |
| **EDHL05A220** | Электропривод четвертьоборотный HL-50, корпус: алюминевый сплав, напряжение 220В/АС, время переключения 30сек., мощность: 10Вт, присоед.: F05-F07, 14мм., 2 доп. концевых выкл., класс защиты IP67 |
| **EDHL08A220** | Электропривод четвертьоборотный HL-80, корпус: алюминевый сплав, напряжение 220В/АС, время переключения 30сек., мощность: 10Вт, присоед.: F05-F07, 17мм., 2 доп. концевых выкл., класс защиты IP67 |
| **EDHL10A220** | Электропривод четвертьоборотный HL-100, корпус: алюминевый сплав, напряжение 220В/АС, время переключения 30сек., мощность: 15Вт, присоед.: F05-F07, 17мм., 2 доп. концевых выкл., класс защиты IP67 |
| **EDHL15A220** | Электропривод четвертьоборотный HL-150, корпус: алюминевый сплав, напряжение 220В/АС, время переключения 30сек., мощность: 15Вт, присоед.: F05-F07, 17мм., 2 доп. концевых выкл., класс защиты IP67 |

# Монтаж и эксплуатация

- Не устанавливайте не взрывозащищенные изделия в местах с опасностью взрыва газа;
- Предусмотрите пространство для ремонта кабелей, ручной работы.
- Перед началом работы электропривода убедитесь в том, что ручной режим отключен (гнездо ручного дублера полностью отжато).
- Во избежание повреждений арматуры перед подключением электропривода необходимо проверить или настроить концевые выключатели.
- При установке привода на арматуру в любом положении, отличном от горизонтального, привод должен иметь собственные опоры.
- Перед запуском электропривода необходимо произвести несколько циклов пробного открытия-закрытия задвижки с помощью ручного дублера электропривода. Если при открытии от ручного дублера запорная арматура открывается-закрывается нормально, то следует подключить ее к сетям питания и управления и произвести несколько циклов пробного открытия-закрытия с помощью электропривода.
- Электропривод имеет ручной дублер, позволяющий открыть или закрыть присоединённый к приводу исполнительный механизм при отсутствии электропитания.
- Использование ручного дублера при поданном напряжении питания ЗАПРЕЩЕНО. Нарушение этого правила может привести к травмам персонала или повреждению электропривода.
- Гарантийный срок эксплуатации — 12 месяцев с даты реализации.
- Поставщик гарантирует соответствие привода техническим характеристикам при соблюдении потребителем правил эксплуатации и технического обслуживания.